SUPAflat

reddot award 2014
winner

Der Kinderhochstuhl zum Flachmachen

The high chair which folds really flat

Darf ein Kinderhochstuhl auch ästhetisch sein?

Does a high chair also need to look good?

Qualität, Sicherheit und Bedienungskomfort sind in der Kategorie Kinderhochstuhl ein absolutes *must*. Vielen Eltern ist dies aber zu wenig. Sie wünschen sich zusätzlich ein ansprechendes Design, das sich in ihr modernes Wohnambiente harmonisch einfügt. Der Designer Kai Stania hat einen Kinderhochstuhl entwickelt, der sich ästhetisch und funktionell sehen lassen kann. Der Name „SUPAflat“ ist dabei Programm.

Quality, safety and ease of use are an absolute must when it comes to high chairs. However for many parents this is not enough. They also want an attractive design in line with contemporary home living. The designer Kai Stania has developed a high chair which is both aesthetic and functional. The name “SUPAflat” says it all.

SUPAflat – der Kinderhochstuhl. Ästhetik zum Flachmachen.

SUPAflat – the high chair. Style you can fold flat.

Der SUPAflat Kinderhochstuhl lässt sich spielend leicht mit einem einzigen Handgriff aufbauen und zur platzsparenden Aufbewahrung ebenso einfach wieder in seine superflache Form bringen.

It’s easy to set up the SUPAflat high chair using a single handle, and just as easy to make it super-flat, saving you space during storage.

Kai Stania [*Designer*]
„Es ist ganz einfach: Design muss gefallen und funktionieren.“
“It’s very simple: a design must be both attractive and functional.”

Kai Stania ist als Architekt und Produktdesigner für renommierte Firmen wie Rolf Benz, Team 7, Bene oder Cerruti tätig.
Kai Stania is both an architect and product designer working for well-known companies such as Rolf Benz, Team 7, Bene and Cerruti.

www.kaistania.com

SUPAflat

Design mit Anspruch
SUPAflat ist der erste Kinderhochstuhl, der den Anforderungen moderner Innenraumgestaltung gerecht wird.

Funktionalität und Convenience
SUPAflat wird mit einem einzigen Handgriff aufgestellt und auch wieder abgebaut und ist mit seinen nur 4cm Tiefe im zusammengeklappten Zustand ein echter Stauraumsparer.

Mobilität und Flexibilität
SUPAflat lässt sich praktisch wie ein ganz normaler Klappstuhl zu seinem Verwendungsort tragen und passt auch in nahezu jeden Kofferraum.

Design with aspiration
SUPAflat is the first high chair to meet the challenges of contemporary interior design.

Functionality and convenience
SUPAflat opens and folds again using a single handle and its space-saving design folds to a thickness of just 4 cm.

Mobility and flexibility
Unlike other high chairs, SUPAflat can be carried practically to where you want to use it and also fits into almost any car boot.

Technische Spezifikationen / Bestelldaten

Technical specifications / Order information

Technische Spezifikationen / *Technical specifications*:

Maße in Millimetern / *Dimension in millimetres*	**H / *H***	**B / *W***	**T / *D***
zusammengeklappt / *folded*:	1100	488	42
aufgestellt / *open*:	914	488	482
Sitzfläche / *seat size*:		400	180
Fußfläche / *foot area*:		400	60
Kartonmaße / *box dimensions*:	1200	525	55
Gesamtgewicht Stuhl / *total weight of chair*:	8 kg		

Der Baby-Sicherheitsgurt ist in der Lieferung enthalten.
The baby safety belt is included in delivery.

Bestelldaten Kinderhochstuhl / *High chair Order information*:

Artikel-Nr. / *Item no.*	**Beschreibung / *Description***	**EAN / *EAN***
88-000001	SUPAflat Natur / *Natural wood*	9120059490018
88-000002	SUPAflat Weiß / *White*	9120059490025

Bestelldaten Wandhalterung / *Wall bracket Order information*:

88-000031	für 1 Stuhl / *for 1 chair*	9120059490315
88-000032	für 2 Stühle / *for 2 chairs*	9120059490322
88-000033	für 3 Stühle / *for 3 chairs*	9120059490339

Maße Kinderhochstuhl

High chair dimensions

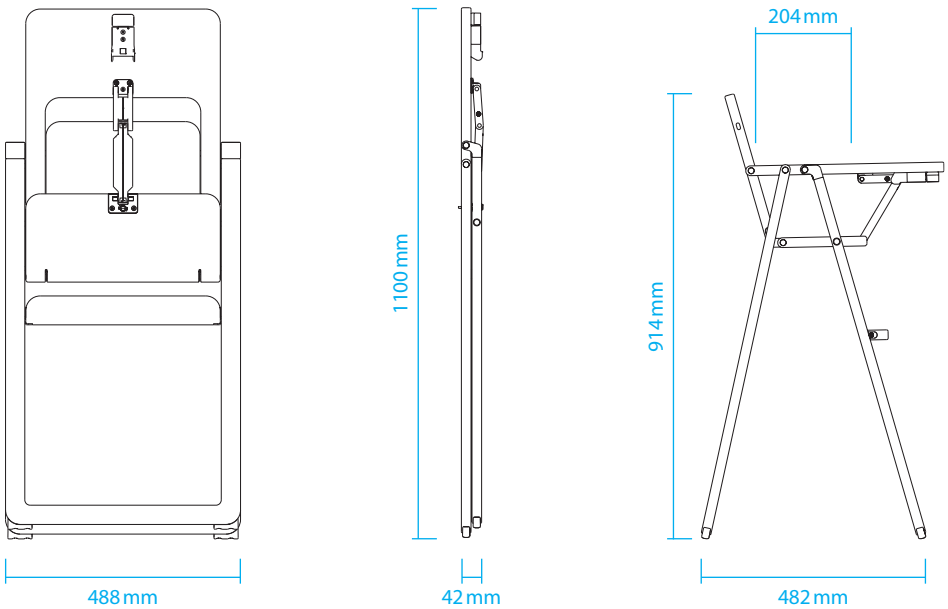

SUPAflat
www.supaflat.com

Vertrieb / *Distribution*:
smiling baby e.U.
Arsenal Obj. 7 / 8 / 14
1030 Wien, Österreich
phone: +43-1-264 23 08
fax: +43-1-913 00 09
supaflat@smilingbaby.at